Aduis.

Porte-téléphone portable - réglable
Flexi-Phone

OUTILLAGE CONSEILLE :

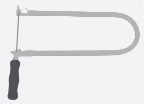

Scie à chantourner

Règle & enrouleur

Forêts

Tournevis cruciforme

Colle à bois / Colle Universelle

NOM :			CLASSE :	
LISTE DE PIÈCES :	**OK✓**	**DIMENSIONS :**	**DÉSIGNATION :**	**PIÈCES :**
1 Contreplaqué	☐	320 / 80 / 10 mm	Pied	A, B
1 Moulure en bois	☐	240 / 40 / 10 mm	Axes - réglables	2 x C
1 Moulure en bois	☐	200 / 50 / 15 mm		D, E
1 Moulure en bois	☐	80 / 15 / 15 mm		F
2 Vis de la bande de porte	☐	M5 x 40 mm		
2 Ecrous à oreilles	☐	M5		
2 Rondelles de calage	☐	M5		
6 Vis à tête plate Spax	☐	3,5 x 20 mm		

Aduis.

1 Vue d'ensemble:

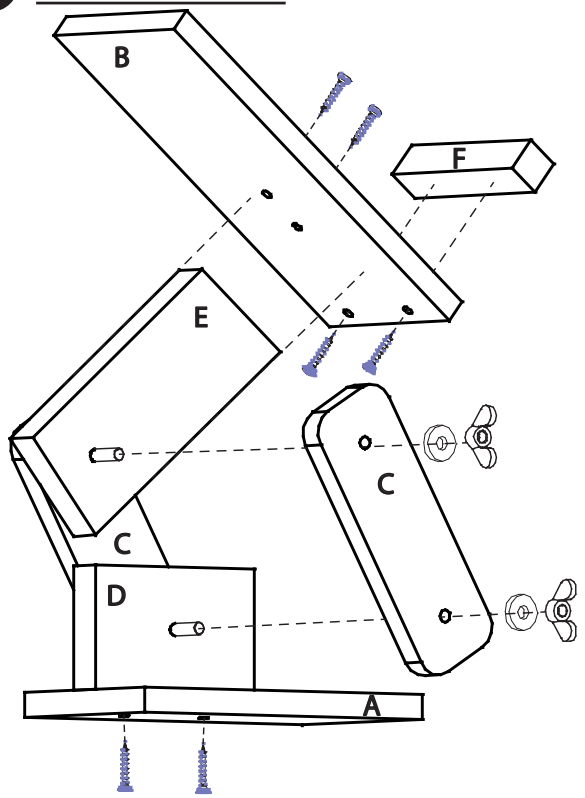

OK✓

2 Pièces Sciage et perçage :

Découper les pièces (A) à (E) avec une scie. (E) a un côté incliné. (C) a des coins arrondis. Percer ensuite les trous avec un foret de Ø 4mm ou Ø 5mm. Coller la baguette de bois (F) sur la partie (B). -

OK✓

3 Dimensions et perçages :

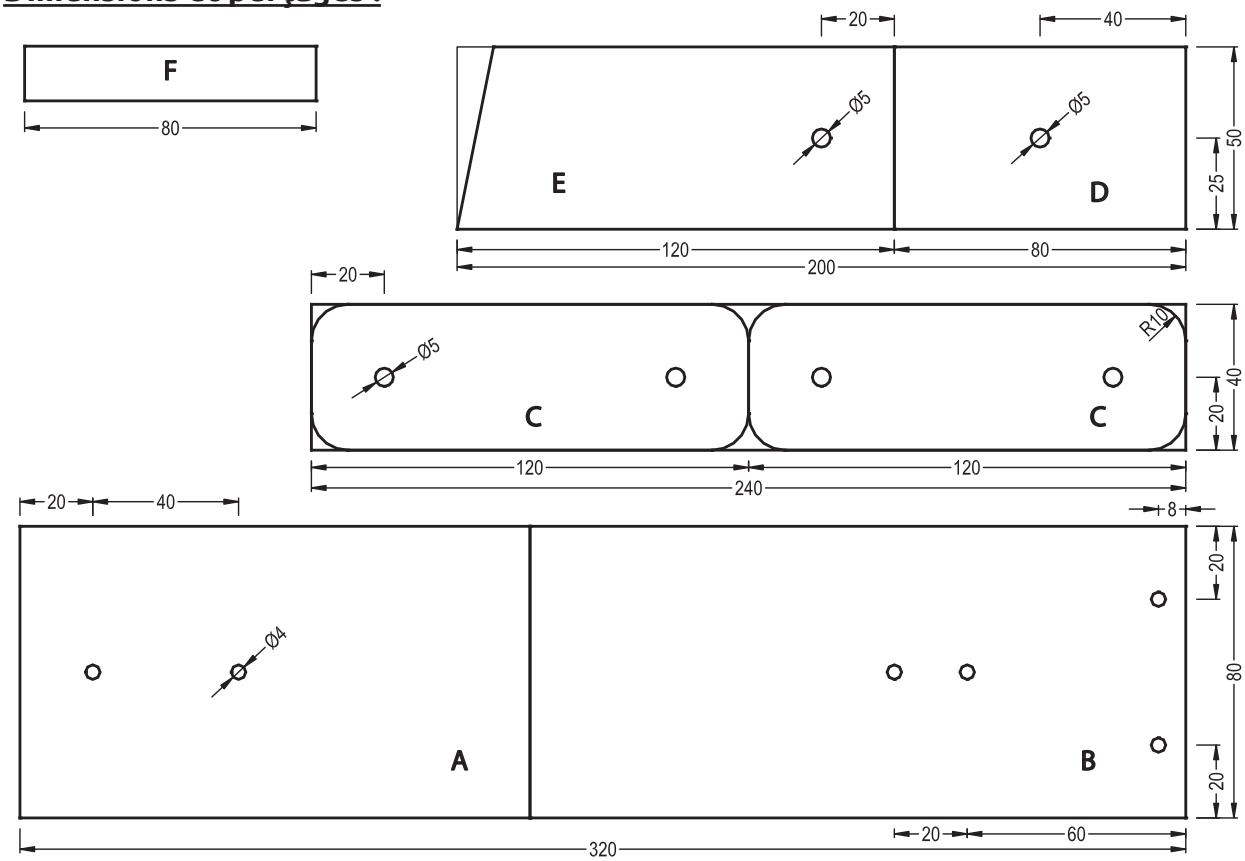

OK✓

Aduis.

4 Assemblage :

Visser maintenant les pièces (A), (D) et les pièces (B), (E), (F) ensemble selon l'illustration et les coller.

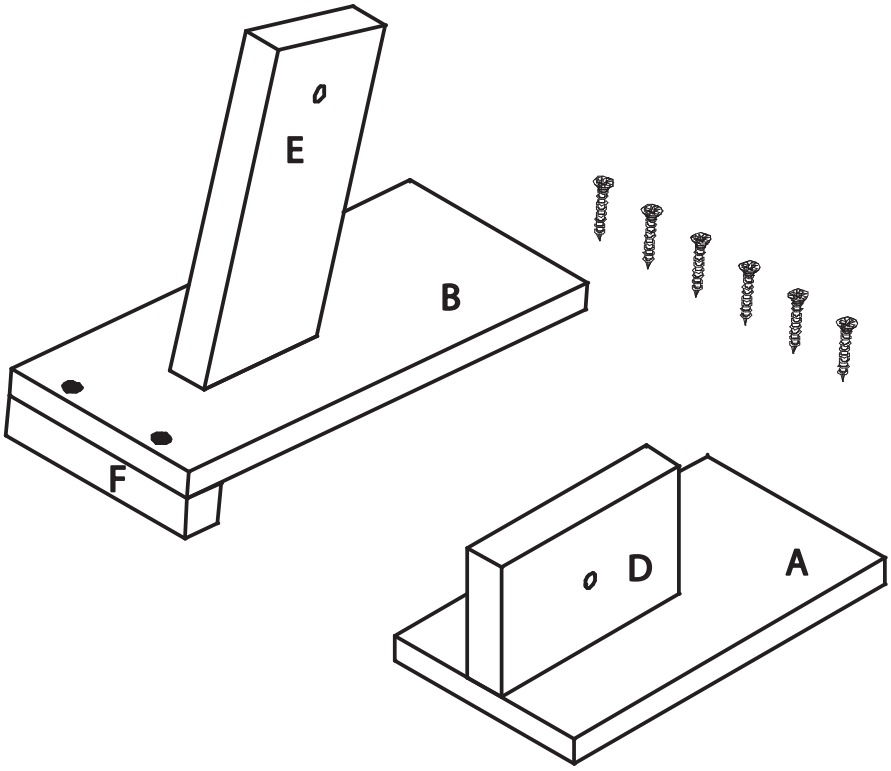

OK✓

5 Achèvement

Pour finir, les deux vis avec rondelle et écrou à oreilles sont introduites dans la pièce (C) et fixées dans la position idéale. Les professionnels démontent maintenant à nouveau le support Flexi-Phone et le peignent ou le vernissent. La surface en bois est ainsi protégée durablement.

Amuse-toi bien et réussis !

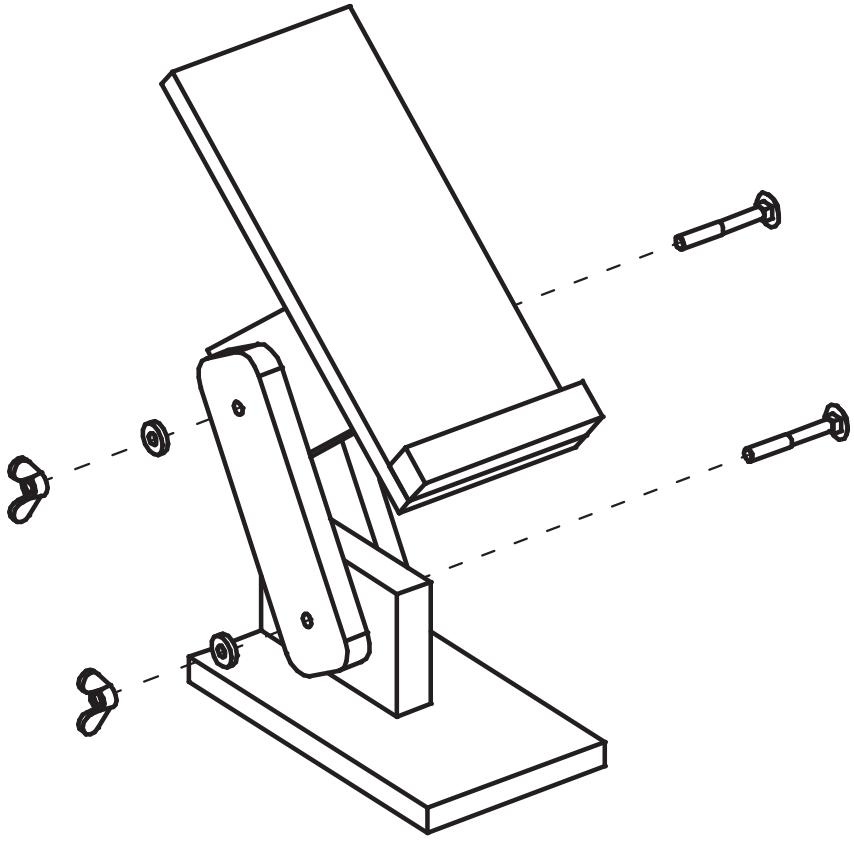

OK✓